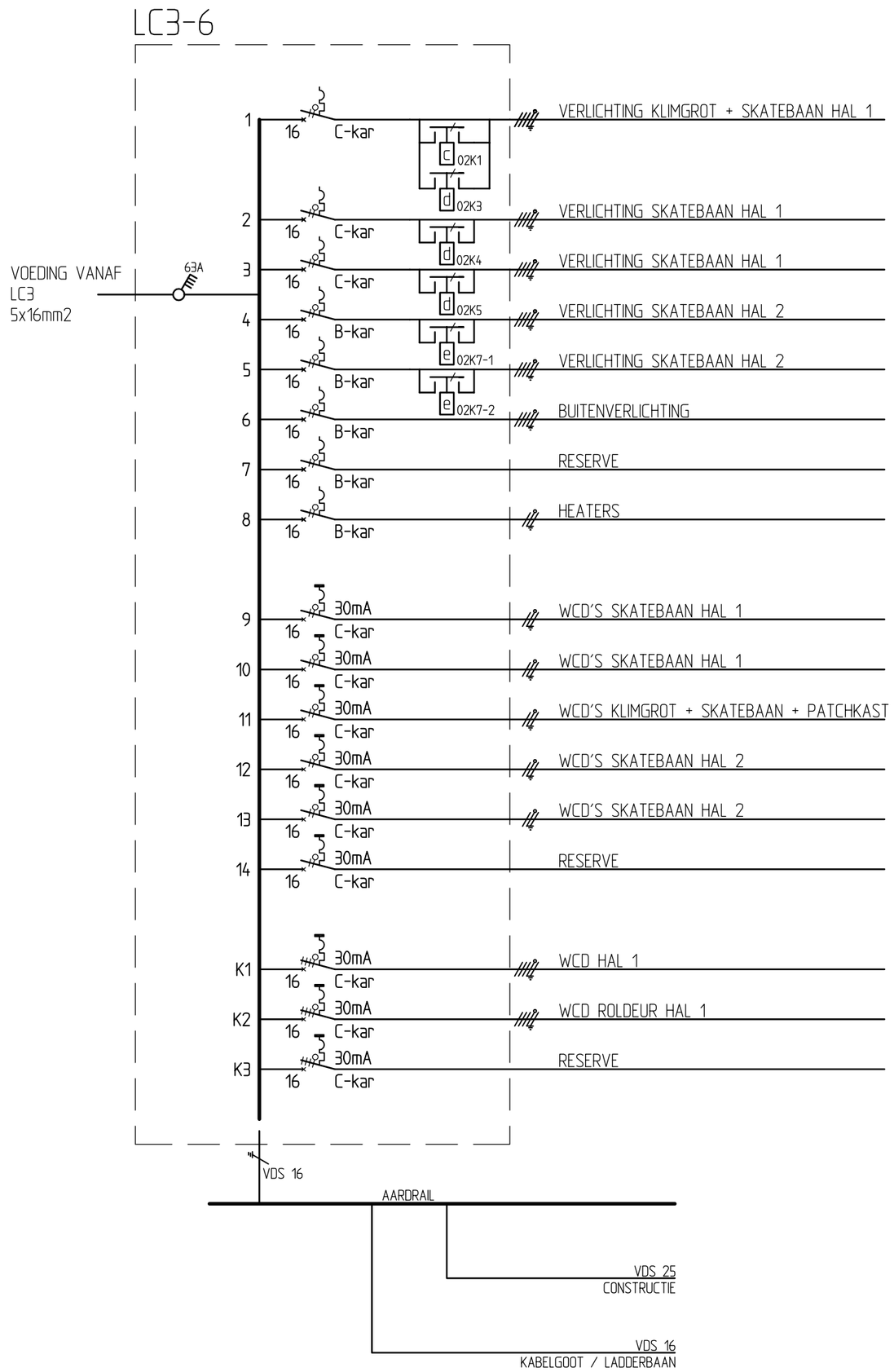

AANTAL	AANTAL	AANTAL	VERMOGEN (in VA)	VERMOGEN (in VA)	VERMOGEN (in VA)	TOTAAL VERMOGEN (in VA)	GELIJKTIJDIG VERMOGEN (in VA)
4xNV3 19xE 1xNV1			4x11 19x116 1x8			2.256	2.256
5xNV3 22xE 1xNV1			5x11 22x116 1x8			2.615	2.615
3xNV1 6xNV3 22xE 2x0			3x8 6x11 22x116 2x116			2.874	2.874
2xNV1 2xNV6 3xE 12xBESTAAND			2x8 2x36 3x116 12x116			1.828	1.828
2xNV6 3xE 12xBESTAAND			2x36 3x116 12x116			1.812	1.812
2xP 5xT 6xNV5 2xL			2x110 5x70 6x8 2x48			714	714
	4			4x650		2.600	1.300
	5			5x200		1.000	500
	3			3x200		600	300
	6			6x200		1.200	600
	3			3x200		600	300
	3			3x200		600	300
	1			1x10.000		10.000	2.000
	1			1x5.000		5.000	1.000
				TOTALEN VERMOGENS		33.699	18.399

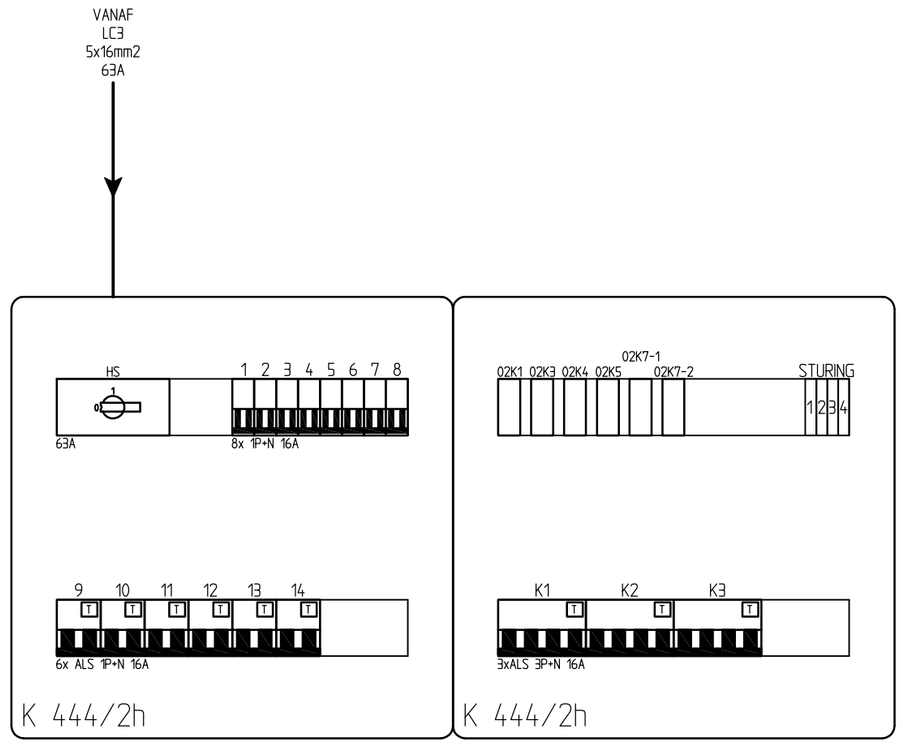

VOOR STUURSTROOM SCHEMA ZIE TEKENING 7530-59-01,
7530-59-02, 7530-59-03, 7530-59-04

REVISIE

A			B		

TES INSTALLATIETECHNIEK TILBURG B.V.
Dr. H. van Doorneweg 42, 5026 RA, Tilburg
Postbus 612, 5000 AP, Tilburg
Tel:013-4678200-Fax:013-4678600
info@testilburg.nl
www.tesgroep.nl

project	: HALL OF FAME, TILBURG NEDTRAIN HAL 90		
onderdeel	: SCHEMA EN AANZICHT VERDEELINRICHTING LC3-6		
opdrachtgever	: GEMEENTE TILBURG		
adviseur	:		
architekt	: VAN HOOGMOED ARCHITECTEN		
geldige norm	: NEN 1010: 2007 + C1: 2008 NEN 2535 2e druk 1996 + blad A1 2002 + NPR2576		
datum	: 12-12-2011	schaal	: n.v.t.
getekend	: AvH	opdr.nr.	: 7530
formaat	: A2	tek.nr.	: 13
gecontroleerd PL	:	blad	: 03

Deze tekening blijft ons eigendom en mag zonder onze schriftelijke toestemming
NIET gekopieerd, gereproduceerd of aan derden ter inzage gegeven worden.